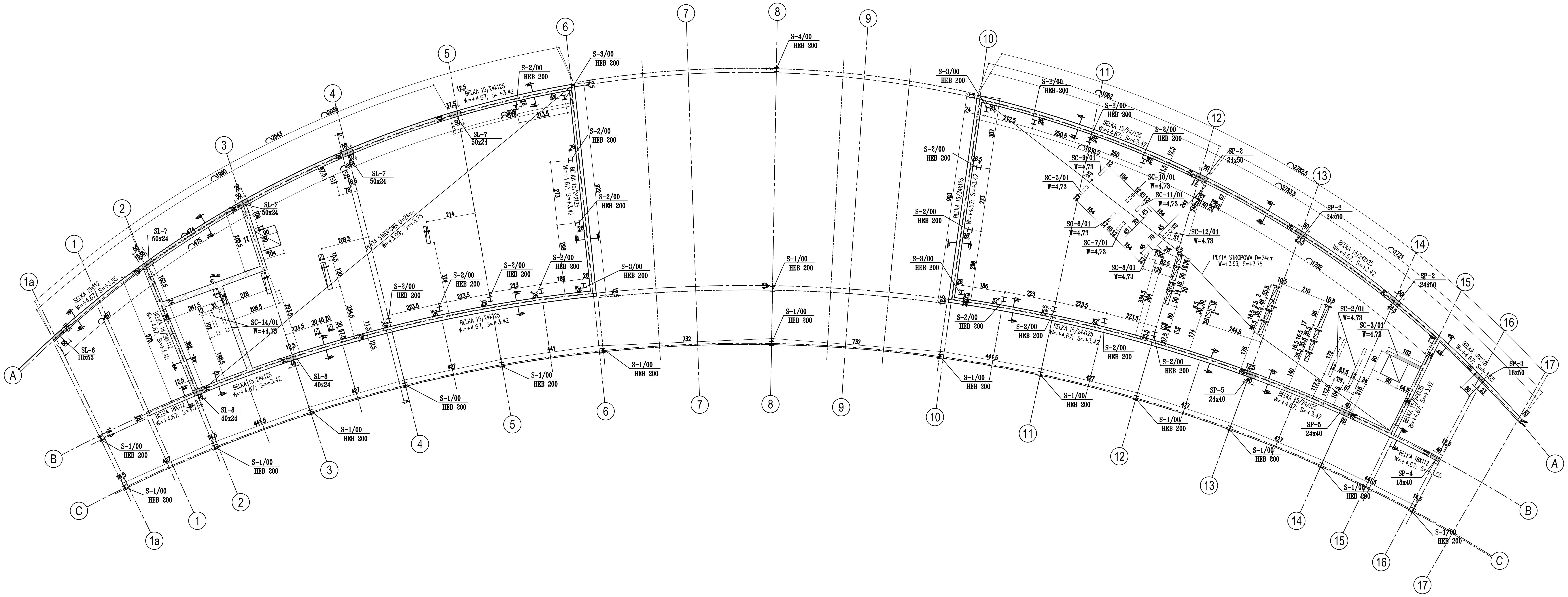

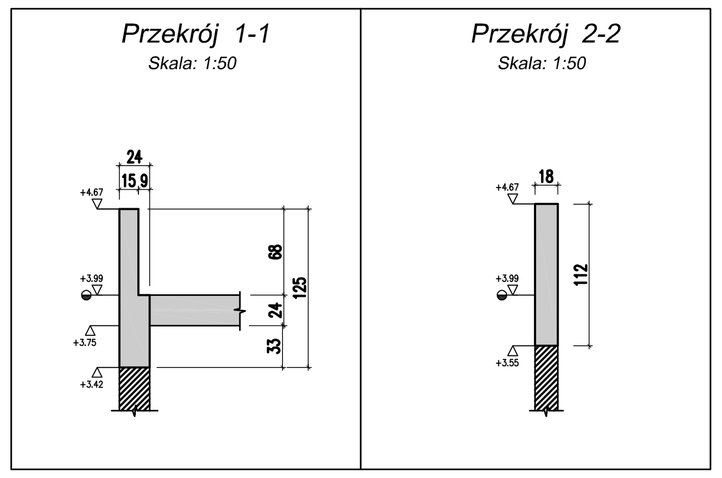

U W A G I

1. Rozpatrywać łącznie z projektem architektury. Projekt architektoniczny jest projektem nadrzędnym. Wszystkie rozbieżności z projektami branżowymi skonsultować z uprawnionymi projektantami.
2. Geometrie łuków i elementów zakrzywionych ustalić wg rysunków architektury.
3. Wykończenie powierzchni i spadki tam gdzie wymagane wg rysunków architektury.
4. Rozpatrywać łącznie z projektami branżowymi: wod-kan, instalacjami elektrycznymi. Wszystkie przepusty instalacyjne oraz elementy przewidziane do mocowania w elementach konstrukcyjnych wykonać zgodnie z projektami branżowymi. Przed betonowaniem należy osadzić przewidziane do tego elementy instalacji, marki i inne elementy stalowe (np. instalację odgromową).
5. Lokalizację nienaniesionych otworów instalacyjnych określić zgodnie z projektami branżowymi. Przed wykonaniem uzgodnić z projektantem konstrukcji.
6. Do prac fundamentowych można przystąpić po wykonaniu zabezpieczenia i odwodnienia wykopu.
7. Nośność gruntu należy sprawdzić w wykopie przez uprawnionego geologa.
8. Wykop natychmiastowo po wykonaniu należy zabezpieczyć betonem podkładowym.
9. W trakcie robót fundamentowych należy uważać, aby nie naruszyć struktury gruntów zalegających bezpośrednio poniżej wykonywanego wykopu.
10. Pod fundamentami ułożyć warstwę chudego betonu klasy B15 o gr. 10 cm.
11. Uszczelnienie płyty fundamentowej i ścian fundamentowych zostało zaprojektowane poprzez zastosowanie hydroizolacji bezpowłokowej. Ściany fundamentowe razem z płytą fundamentową tworzą szczelną "białą wannę".
12. Podział elementów na działki robocze powinien wynosić maksymalnie 25–30m dla płyty fundamentowej oraz maksymalnie 5–6m dla ścian fundamentowych. Proporcja boków elementu nie powinna przekraczać wartości 2,5:1.
13. Pod płytą fundamentową należy ułożyć dwuwarstwowo warstwę poślizgową z folii budowlanej na zakład bezpośrednio na betonie podkładowym.
14. Uszczelnienie przerw roboczych i dylatacji w płytach i ścianach fundamentowych należy wykonać przy pomocy taśm, blach i rur uszczelniających.
15. Beton stosowany do betonowania fundamentów powinien być wykonany o zawartości cementu CEM I 32,5 R lub CEM III A 32,5; 300–330kg/m3 oraz współczynniku w/c nie większym od 0,5.
16. Dylatacje oraz wszystkie przejścia przez fundamenty i ściany zewnętrzne należy wykonać jako szczelne, zgodnie z przyjętą technologią betonu wodoszczelnego.
17. Zakres wykonania i obowiązki przy robotach budowlanych zgodnie ze sztuką budowlaną wg Warunków Technicznych Wykonania i Odbioru Robót Budowlano – Montażowych.
18. Przed przystąpieniem do realizacji wykonawca zobowiązany jest do sporządzenia projektu organizacji robót. W projekcie należy uwzględnić zachowanie stateczności konstrukcji na każdym etapie jej realizacji.
19. Zabezpieczenie przeciwpożarowe konstrukcji żelbetowej zapewniono przez zastosowanie odpowiednich otulin zbrojenia oraz wymiarów przekrojowych betonu.
20. Rozpatrywać łącznie z rysunkami szalunkowymi i zbrojeniowymi projektu wykonawczego.

LEGENDA:

PF – PŁYTA FUNDAMENTOWA
ZBL – PŁYTA ŻELBETOWA
C – SŁUP
W – ŚCIANA ŻELBETOWA
WT – TARCZA ŻELBETOWA
D – GRUBOŚĆ
OWP – OTWÓR W PŁYCIE
OWS – OTWÓR W ŚCIANIE
H – WYSOKOŚĆ
Wi – RZĘDNA WIERZCHU
Sp – RZĘDNA SPODU
Zm – ZMIENNA
±0.00 Wierzch płyty
±0.00 Spód płyty
– ściany murowane nośne pod stropem
– elementy żelbetowe pod płytą
– elementy żelbetowe na płycie
– górna krawędź płyty
– dolna krawędź płyty

ELEMENT:	BETON:	STAL:	OTULINA:
FUNDAMENTY	C25/30 W8	A-IIIN (B 500SP)	5cm
SŁUPY	C25/30	A-IIIN (B 500SP)	4cm
ŚCIANY	C25/30	A-IIIN (B 500SP)	3cm
BELKI	C25/30	A-IIIN (B 500SP)	4cm
PŁYTA STROPOWA	C25/30	A-IIIN (B 500SP)	3cm

Czuba Latoszek Sp. z o.o.
00-410 Warszawa, ul. Solec18/20, tel/fax: 022 633 75 85
architekci@czubalatoszek.pl

PROJEKT DWÓCH PAWILONÓW O FUNKCJI USŁUGOWEJ I SPOŁECZNO-KULTURALNEJ

Dzielnica Praga Południe M. St. Warszawy, ul. Szaserów
Nr ew. działek:121/17, 121/18, 121/21, 121/24, 121/26, 121/27, 121/28 obręb 3-04-07

INWESTOR
M. St. Warszawa,
Urząd Dzielnicy Praga Południe
Warszawa ul. Grochowska 274

FAZA OPRACOWANIA
PROJEKT WYKONAWCZY

BRANŻA
KONSTRUKCJA

PROJEKTANT	NR UPRAWNIEŃ	PODPIS
mgr inż. Piotr Adamski	nr upr. LUB/0039/POOK/06	
SPRAWDZAJĄCY	NR UPRAWNIEŃ	PODPIS
mgr.inż. Mariusz Pikus	nr upr. MAZ/0082/PWOK/05	

TYTUŁ RYSUNKU
PŁYTA STROPOWA W POZ. +1;
SŁUPY I ŚCIANY W POZ. 0

DATA RYSUNKU: 17 czerwca 2014
SKALA RYSUNKU:

NR RYSUNKU
14.01.PW.K.VI.03

Prawa autorskie dotyczące tego rysunku są własnością Czuba Latoszek Sp. z o.o. Rysunek nie może być udostępniany ani kopiowany, w całości lub w częściach, bez uzgodnienia z Czuba Latoszek Sp. z o.o. (Dz. U. nr 24 poz. 83 z dn. 04.02.1994r.)